Scheda prodotto

Descrizione

ZED#1601932SB8MI

Designer: Riccardo Giovanetti

Zed rappresenta una famiglia di prodotti pensata per organizzare lo spazio esterno secondo molteplici aree dedicate a diverse funzioni. Zed è un sistema di partizioni costituito da una struttura portante in alluminio estruso, completata da basi in acciaio verniciato. Il telaio di alluminio permette l'inserimento di una vasta gamma di tessuti per esterni. Zed si articola in una ampia serie di accessori: pannelli acustici, appendiabiti, insegne, vasi e portapiante rendono la collezione estremamente versatile.

Disegni

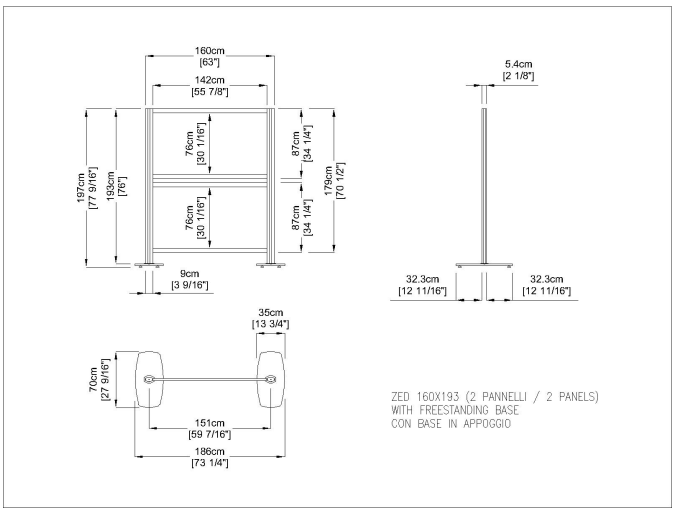

160 x 193

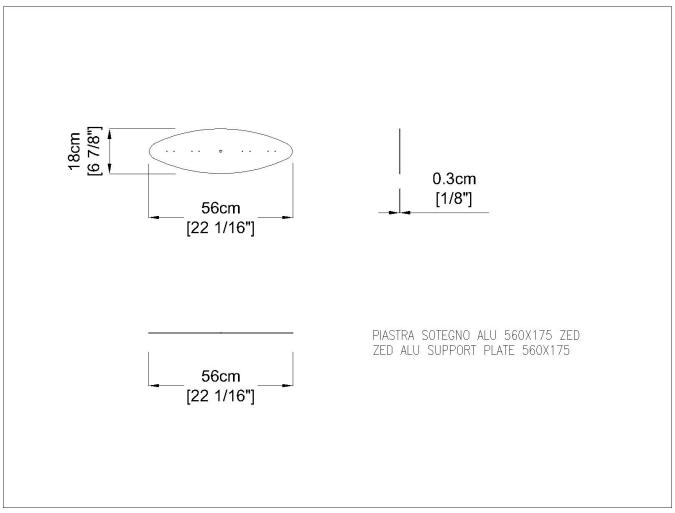

ZED ALU SUPPORT PLATE
56 x 18

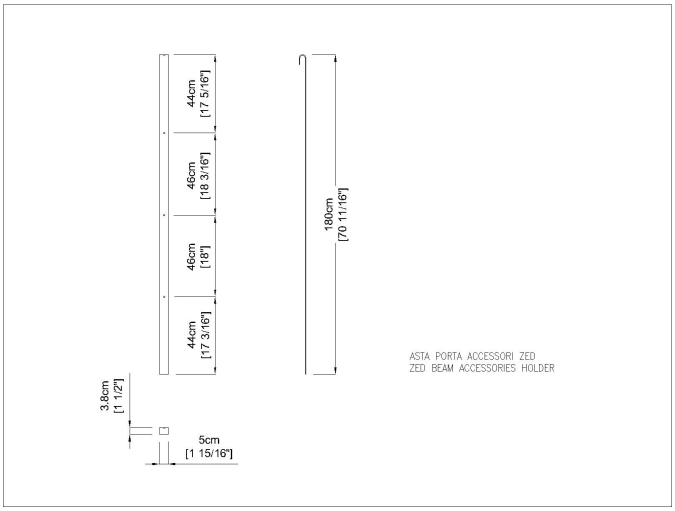

ZED BEAM ACCESSORIES HOLDER
3 types

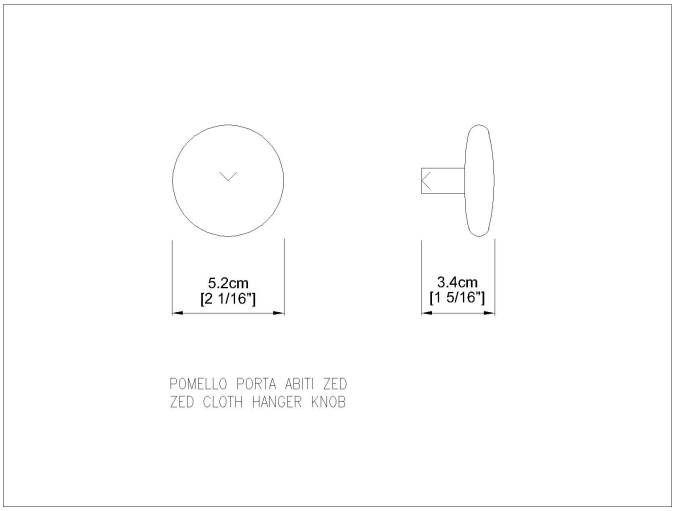

ZED CLOTH HANGER KNOB
5 x 3

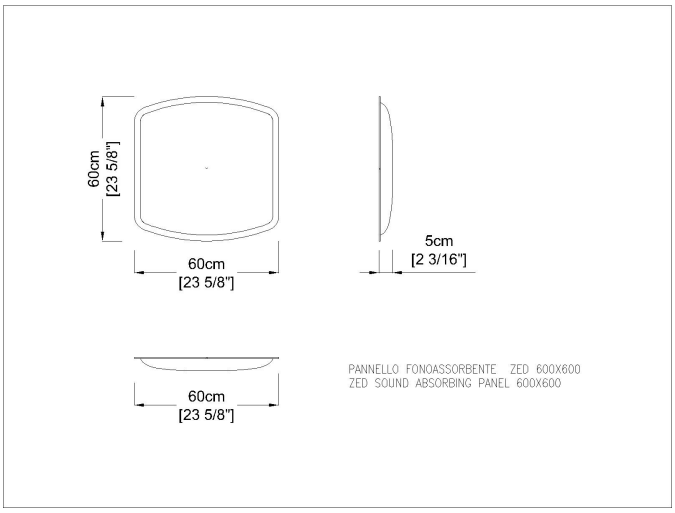

ZED SOUND ABSORBING PANEL
60 x 60

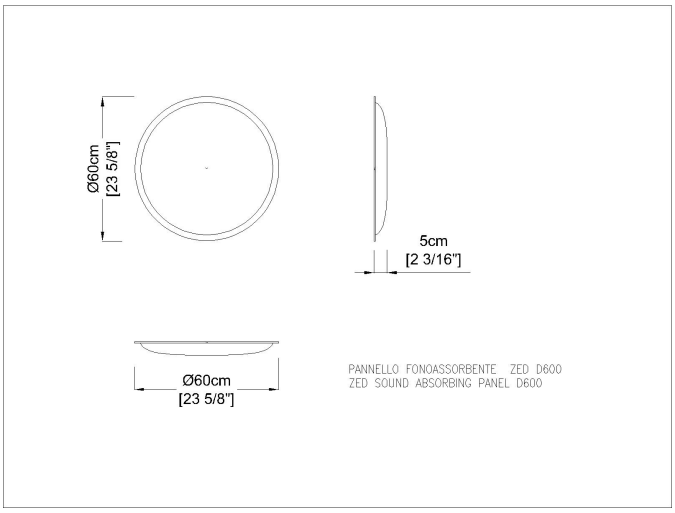

ZED SOUND ABSORBING PANEL
D60

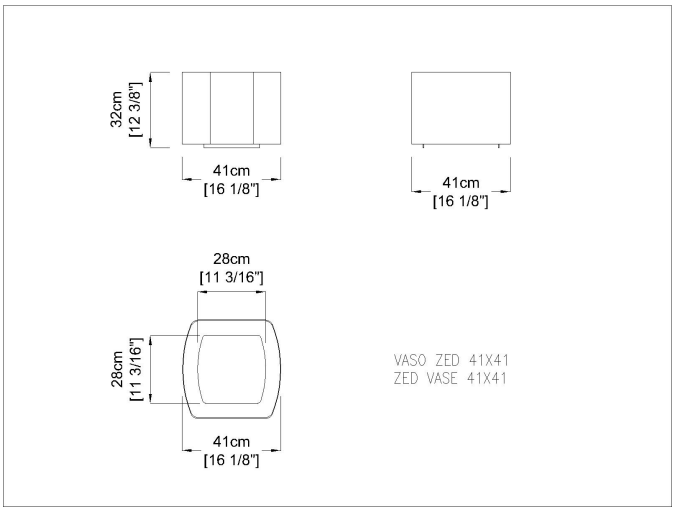

ZED VASE
41 x 41

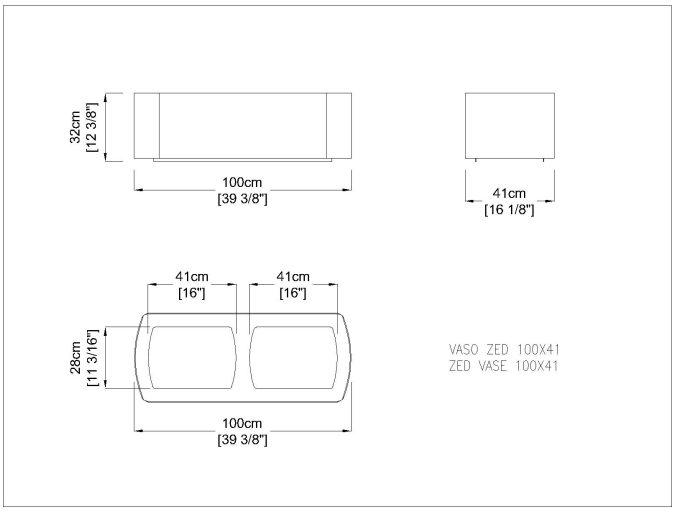

ZED VASE
100 x 41

Materiali

Tessuto Microforato

Tessuto che permette una naturale circolazione dell'aria e una eccellente resistenza al vento generando allo stesso tempo una piacevole ombra. Per chi vuole scegliere un tessuto alternativo e di sicuro effetto ottico. La composizione della fibra con tecnologia "Precontraint" garantisce un eccezionale resistenza agli strappi, raggi ultravioletti e muffe. 410 gr/m2.

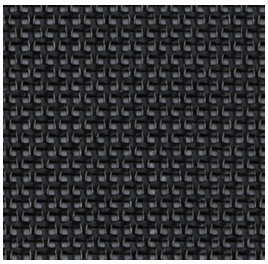
M00 Nero
5005

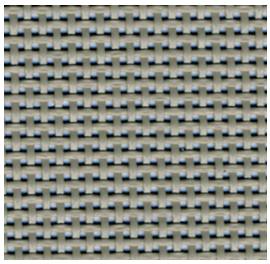
M01 Cenere
5014

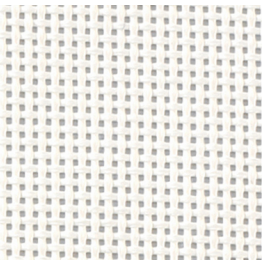
M03 Bianco
5001

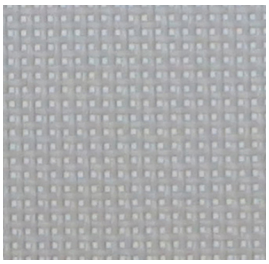
M08 Gris Platine
5374

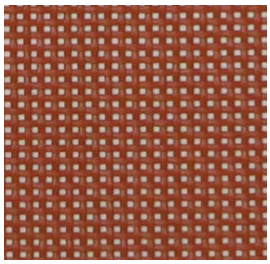
M09 Ambra
5016

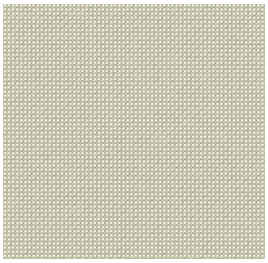
M13 Sage
50880

FINITURE

I materiali impiegati sono stati appositamente scelti e trattati per mantenere i nostri prodotti inalterati nel tempo. I legnami utilizzati sono della migliore qualità per garantire indeformabilità e robustezza del prodotto. Va comunque tenuto presente che il legno è un materiale vivo e risente delle variazioni di temperatura e umidità: può presentare quindi delle crepe che non costituiscono un difetto e non alterano le sue qualità di resistenza, ma ne testimoniano la continua vitalità. I profili d'alluminio sono verniciati a polvere o anodizzati per una durata maggiore nel tempo. I colori raffigurati possono differire da quelli reali.

ANODIC

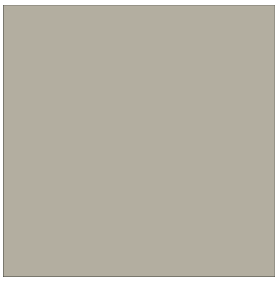
Linen

Immagini

Prodotti consigliati

Flexy
Twin

Flexy

Flexy
Zen

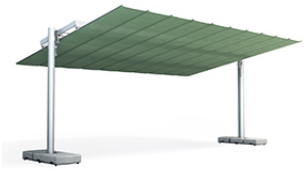

Flexy
Large